MPD075-□F Series

▲ 特性

100%满载老化
保护种类：过压、过载、短路保护
LED工作指示
选配导轨安装架，可TS35安装
抗震保护
“三支点”M4大口径安装
“三防”处理，适用于较恶劣工作环境
接线端子带防护盖
全铝外壳
浪涌保护
保固2年

▲ 应用

工业自动化控制系统
智能化控制系统
电子仪器设备和装置
LED控制
家用电器

▲ 型号编码

MPD	075	-	A	F
系列名	输出功率		输出电压	输入电压等级

Mibbo

电气规格

输入参数										
输入电压	85-264VAC 120-370VDC									
输入电流	1.5A/115VAC 0.9A/230VAC									
输入频率	47-63Hz									
浪涌电流 (max)	22A/115VAC 44V/230VAC									
输出参数										
型号	**MPD075-AF**		**MPD075-BF**		**MPD075-CF**		**MPD075-DF**		**MPD075-FF**	
输出通道	Ch1	Ch2	Ch1	Ch2	Ch1	Ch2	Ch1	Ch2	Ch1	Ch2
直流额定电压 (V)	12V	5V	24V	5V	24V	12V	48V	5V	48V	12V
效率	78%		80%		83%		84%		86%	
输出电压调节范围	Ch2：10.8-13.2V		Ch2:21.4-28.8V		Ch2:21.4-28.8V		Ch2:43.2-57.6V		Ch2:43.2-57.6V	
额定电流 (A)	4.2A	2A	2.8A	2A	2.7A	1A	1.4A	2A	1.4A	1A
额定功率 (W)	60.4W		77.2W		76.8W		77.2W		79.2W	
纹波噪声 (max MVP-P) 注2	60mVp-p	60mVp-p	80mVp-p	60mVp-p	80mVp-p	70mVp-p	80mVp-p	60mVp-p	80mVp-p	70mVp-p
电压精度 注3	±2%	±6%	±2%	±6%	±2%	±6%	±2%	±6%	±2%	±6%
线性调整率 注4	±0.5%	±1%	±0.5%	±1%	±0.5%	±1%	±0.5%	±1%	±0.5%	±1%
负载调整率 注5	±0.5%	±1%	±0.5%	±1%	±0.5%	±1%	±0.5%	±1%	±0.5%	±1%
启动、上升时间	500ms 30ms/230VAC 1200ms 30ms/115VAC(满载时)									
保持时间	20ms/230VAC 16ms/115VAC(满载时)									
状态指示	绿色LED									
保护功能										
过负载	额定输出功率的120%-150%									
	保护模式：打嗝模式，负载异常移除后可自动恢复									
过电压 (V)	Ch1：13.8-16.2V		Ch1：27.6-32.4V		Ch1：27.6-32.4V		Ch1：57.6-67.2V		Ch1：57.6-67.2V	
	保护模式：打嗝模式，电压异常移除后可自动恢复									
三防处理	适用于高粉尘、凝露场合									
安规和电磁兼容										
耐压	I/P-O/P:3KVAC I/P-FG:1.5KVAC O/P-FG:0.5KVAC									
绝缘阻抗	I/P-O/P,I/P-FG,O/P-FG:100M Ohms/500VDC/25℃/70％RH									
安全规范 注6	60950-1、GB4943.1									
电磁兼容发射	设计参考EN55022(CISPR22)Class B,EN61000-3-2,-3									
电磁兼容抗扰度	设计参考EN61000-4-2，3，4，5，6，8，11，EN61000-6-1,A级轻工业标准									
环境参数										
工作温度	－25～+60℃（＞50℃降额，见温度特性曲线）									
存储温度	－20～+85℃									
存储湿度	10-95％RH									
耐震动	10-500Hz,2G 10分钟/周期X,Y,Z轴各60分钟									
其他参数										
平均无故障时间MTBF	≥370K hrs,MIL-HDBK-217F(25℃)									
安装方式	平板螺丝固定，或选配附件可TS35导轨安装									
防护等级	IP20									
重量	约0.35Kg									
长*宽*高	118*90*38mm									

订货数据	**参数描述**	**订货型号**
	MPD 60.4W 4.2A/12V 2.0A/5V	MPD075-AF
	MPD 77.2W 2.8A/24V 2.0A/5V	MPD075-BF
	MPD 76.8W 2.7A/24V 1.0A/12V	MPD075-CF
	MPD 77.2W 1.4A/48V 2.0A/5V	MPD075-DF
	MPD 79.2W 1.4A/48V 1.0A/12V	MPD075-FF
附件	**参数描述**	**订货型号**
导轨卡脚	TS35安装附件	MPS-F050B

安装示意图

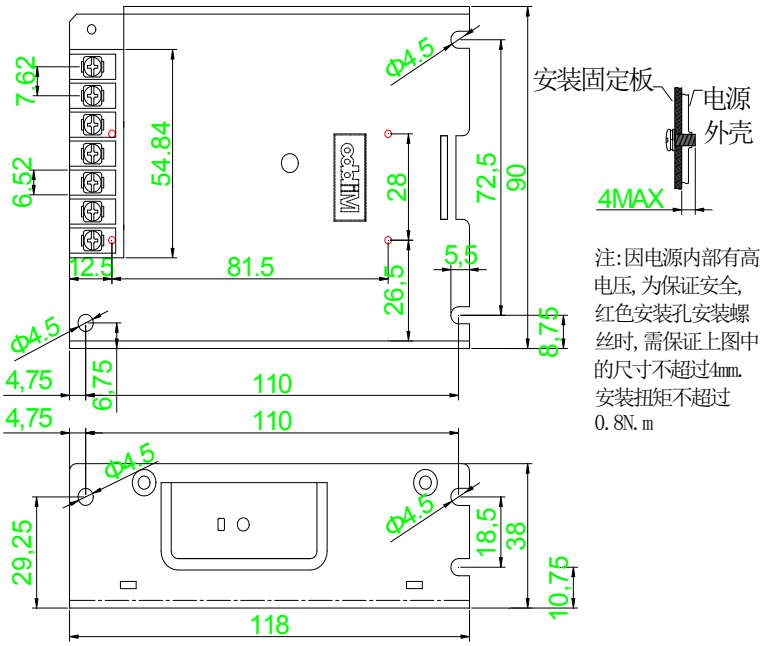

接线端子安装说明

端子排规格	U形接线端子宽度	线材安装规格	最大扭矩
762端子排	6.5mm MAX	22-14AWG	0.8N.m(MAX)

温度曲线图

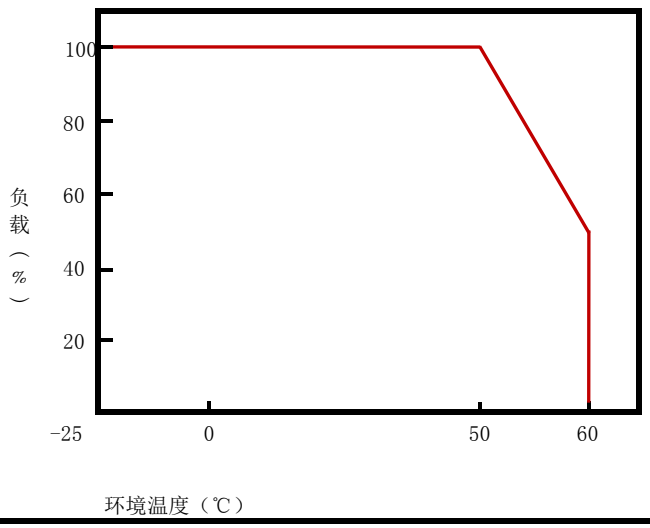

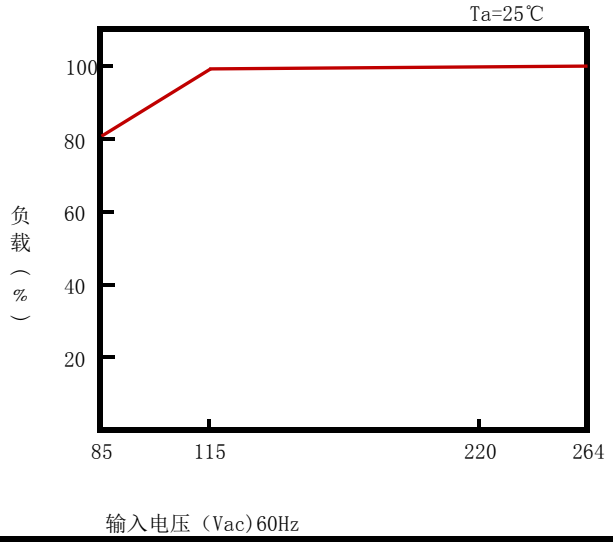

备注:

1: 如未特别说明，所有的规格参数均在输入为230VAC，额定负载，25℃环境温度下测试。
2: 纹波和噪声测量方法：使用一条双绞线，输出点需并联0.1Uf和47Uf的电容，在20MHZ带宽下进行测量。
3: 精度：包含设定误差，线性调整率和负载调整率。
4: 线性调整率的测量方法：在额定负载下，从高压到低压测试。
5: 负载调整率的测量方法：从0％到100％额定负载。
6: 按照GB4943.1的要求，电源仅使用于海拔2000M以下地区和非热带气候条件下安全使用。